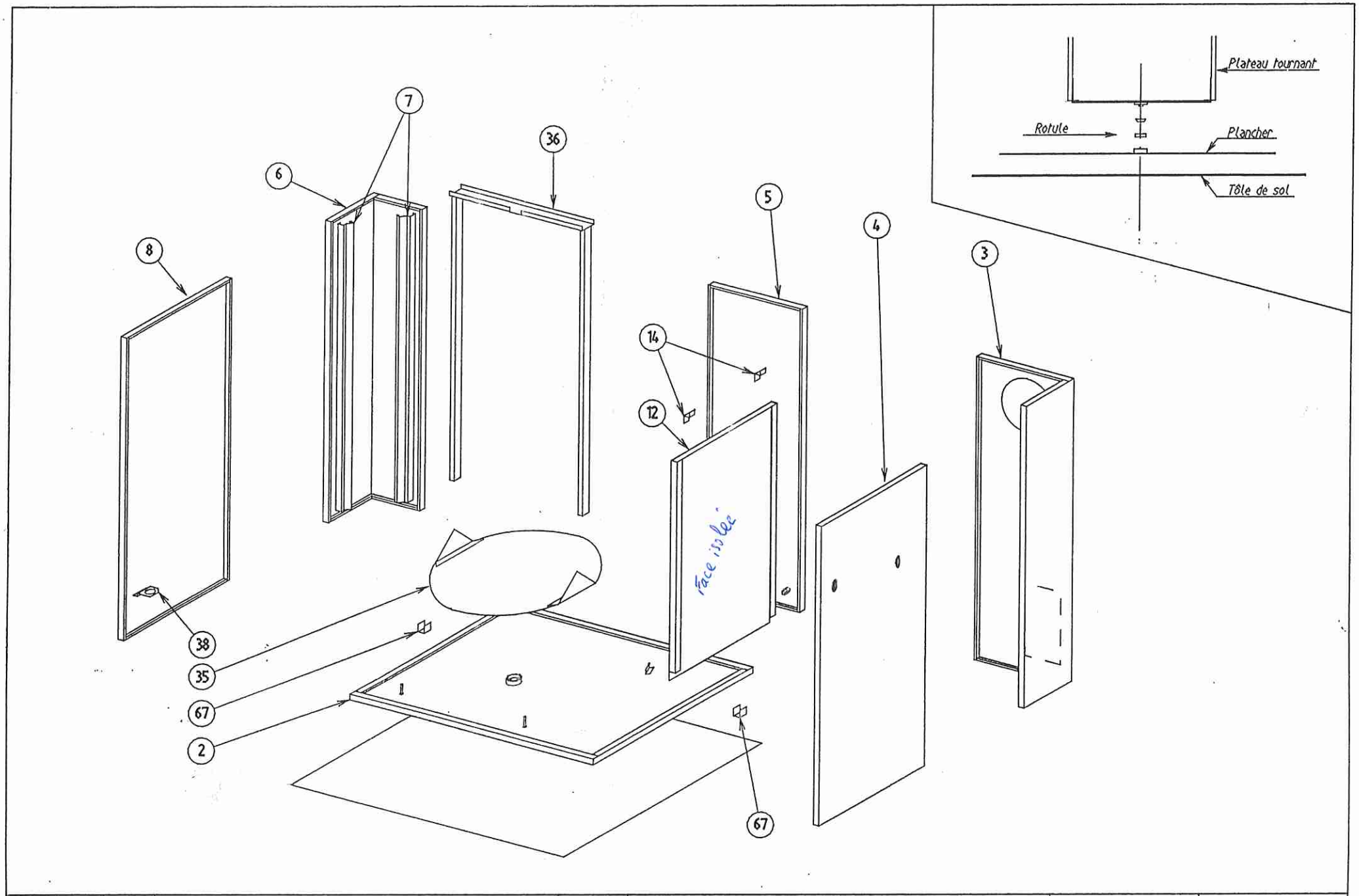

Feuille N°: 1	VUE ECLATEE ROTO 160 600x1000	Déssiné le 02/12/91 par STEICHEN	N° Index:**20004**	N° Plan: **7710**

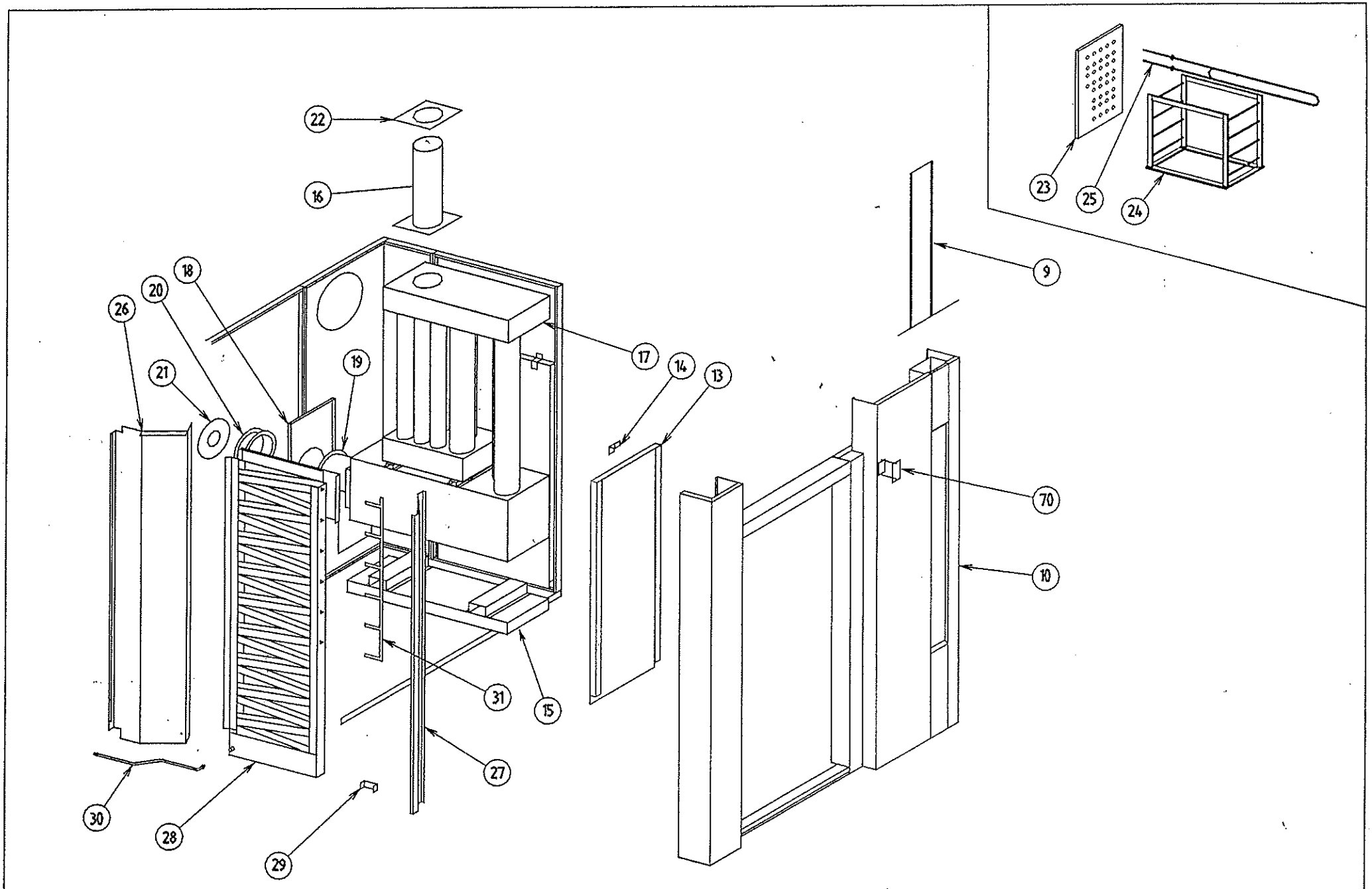

Feuille N°: 2	VUE ECLATEE ROTO 160 600x1000	Déssiné le 02/12/91 par STEICHEN	N° Index:20004	N° Plan: 7710

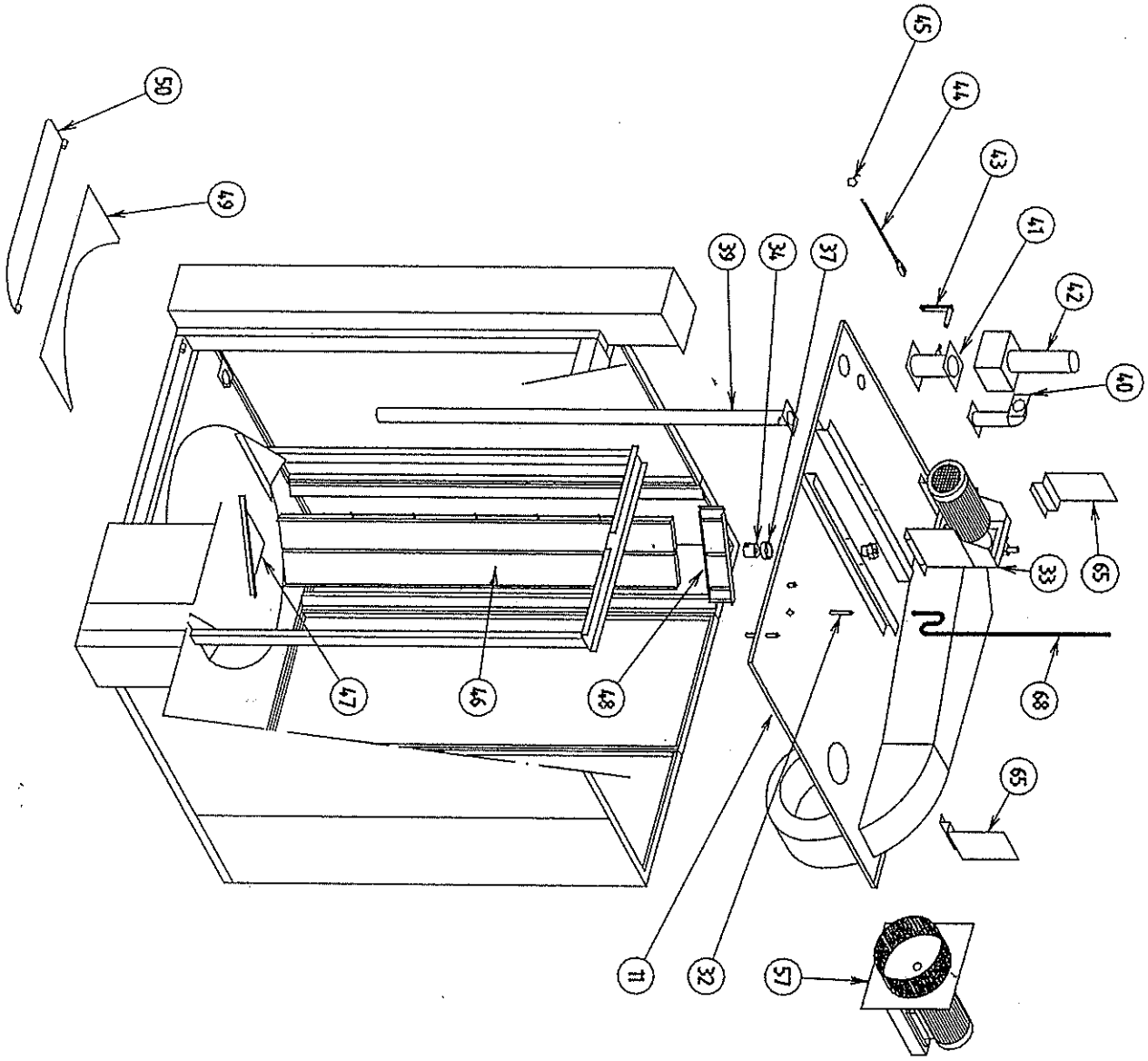

Feuille N°: 3	VUE ECLATEE ROTO 160 600x1000	Déssiné le 02/12/91 par STEICHEN	N° Index:20004	N° Plan: 7710

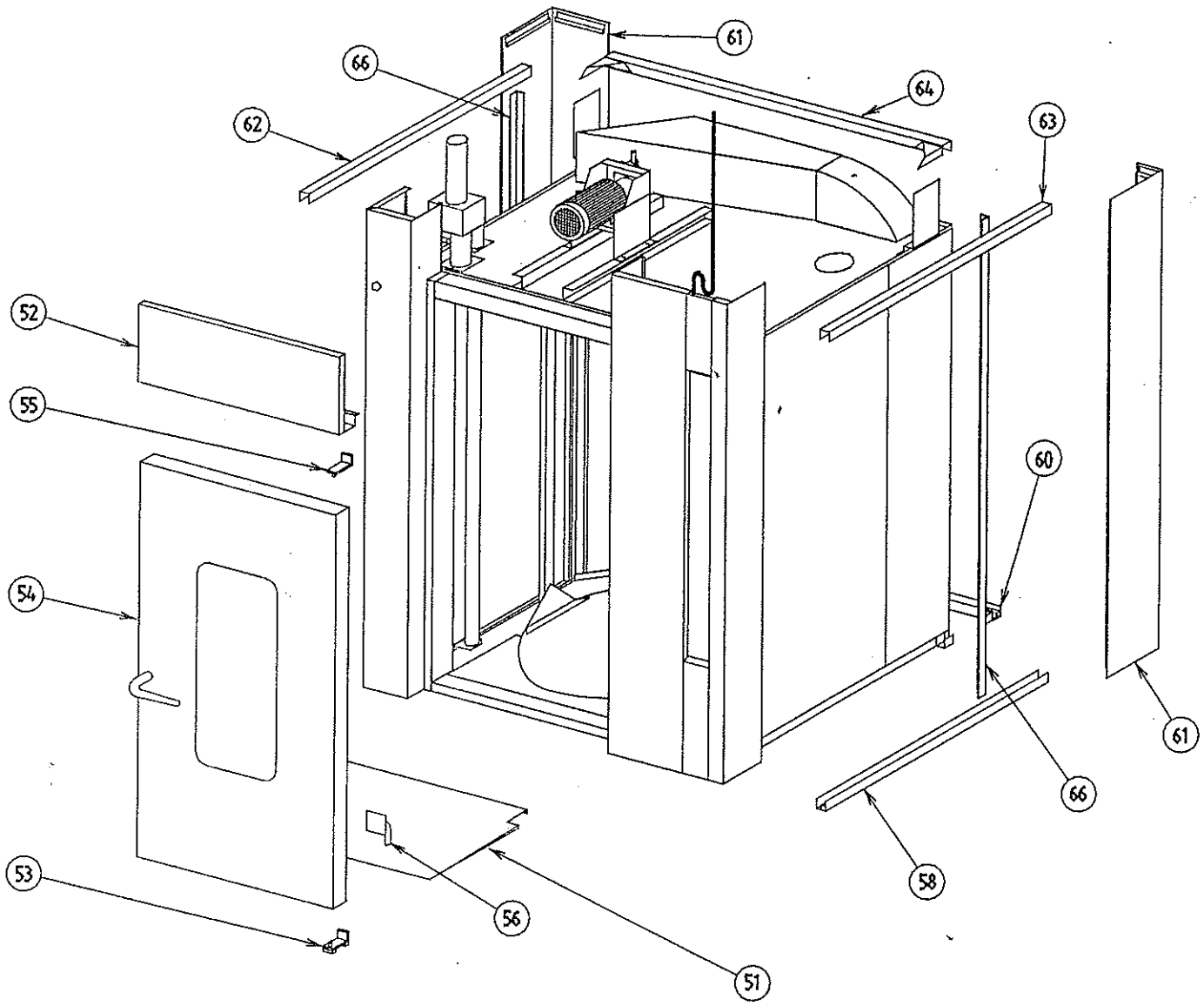

Feuille N°: 4	VUE ECLATEE ROTO 160 600x1000	Déssiné le 02/12/91 par STEICHEN	N° Index:20004	N° Plan: 7710

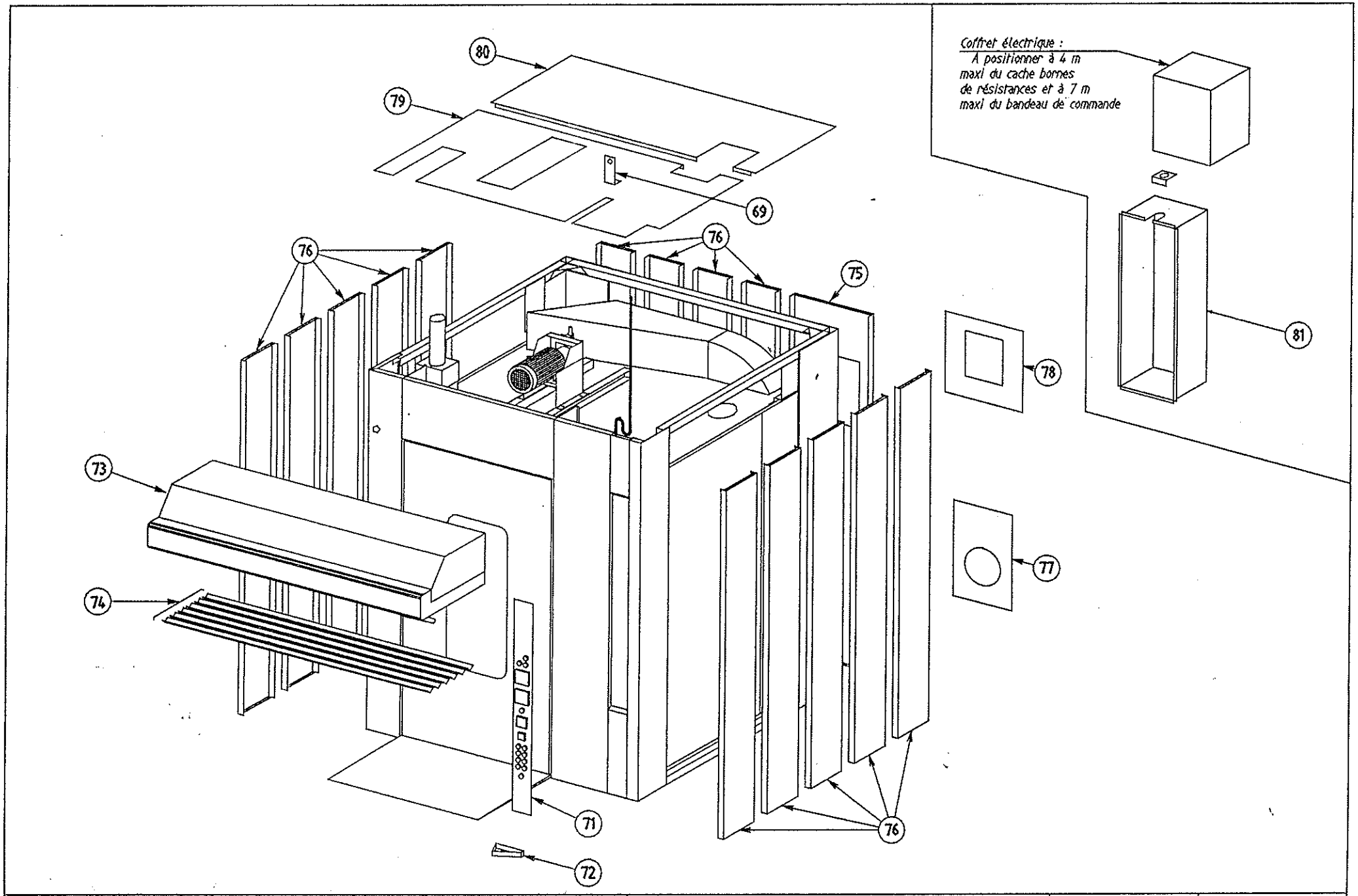

Feuille N°: 5	VUE ECLATEE ROTO 160 600x1000	Déssiné le 02/12/91 par STEICHEN	N° Index:20004	N° Plan: 7710